ASTRO 2

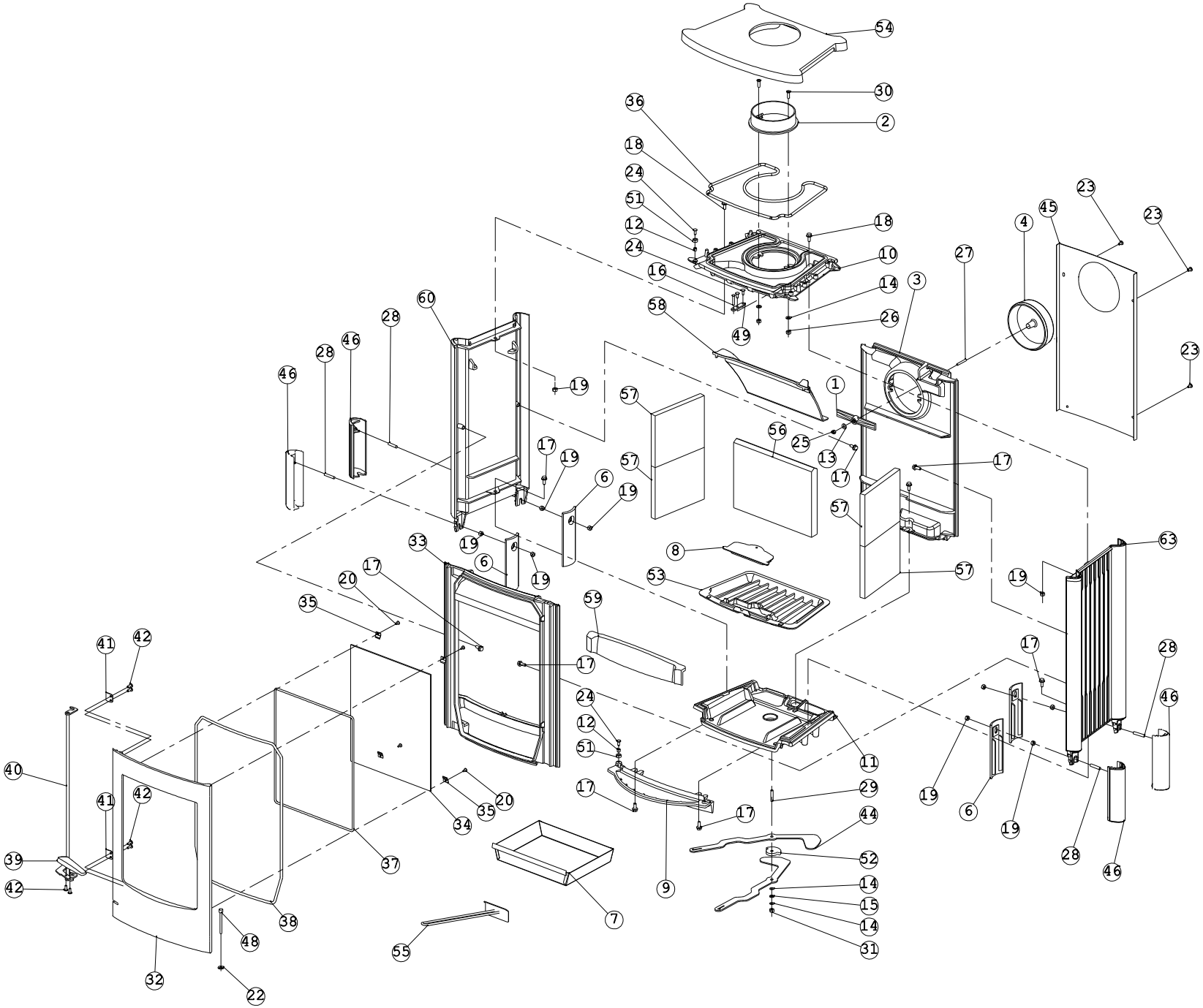
54
30
2
36
18
24
51
12
24
16
60
28
46
28
46
19
57
17
19
6
19
33
19
6
19
20
17
35
41
42
40
41
42
39
42
38
48
32
22
37
34
35
20
55
7
9
17
24
12
51
17
17
29
44
52
14
15
14
31
11
8
53
59
56
25
13
17
57
57
57
1
3
27
4
45
23
23
23
10
14
26
49
58
63
19
17
28
46
19
6
19
28
46